Remont nawierzchni odcinka chodnika w ciągu ul. Elsnera w Jeleniej Górze
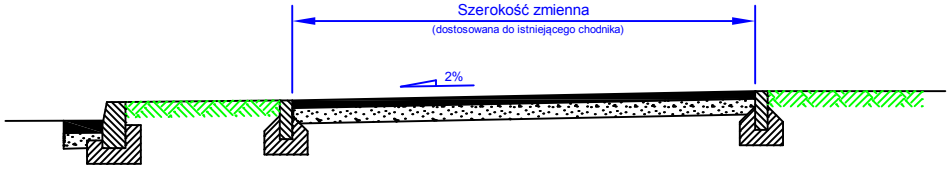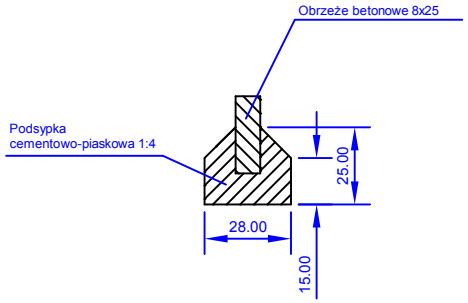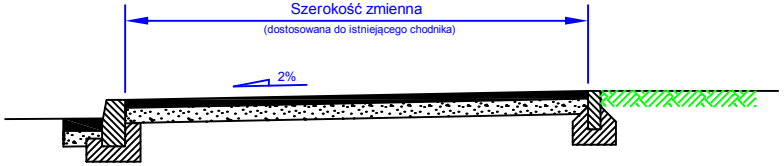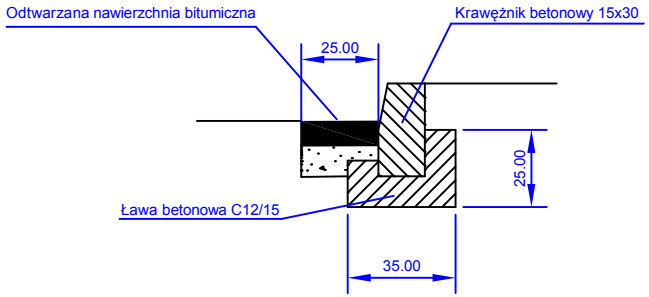
Przekroje konstrukcyjne